Круглые разъемы – кабель с 1 разъемом на конце “Пищевое исполнение”

- Для тяжелых условий применения в пищевой промышленности
- Позолоченные контакты
- Великолепная стойкость к химикатам, кислотам, щелочам и моющим средствам
- Экстремальная защита от воды (IP 69K)
- Шестигранная гайка из нержавеющей стали (V4A/1.4404/316L)

Технические данные

Номинальное напряжение	60 В (M8, 3-pin), 30 В (M8, 4-pin) 250 В (M12, 4-pin), 63 В (M12, 5-pin) 32 В (M12, светодиодная индикация)
Номинальный ток	4 А
Температурный диапазон	Разъем M8: –25 °C ... +80 °C M12: –25 °C ... +70 °C Кабель: –40 °C ... +80 °C (без сгибания) +5 °C ... +80 °C (возможность сгибания)
Радиус изгиба	> 10 x диаметр кабеля (возможность сгибания) > 5 x диаметр кабеля (без сгибания)
Степень защиты	IP 67/IP 69K
Стопорная гайка	Нержавеющая сталь (V4A/1.4404/316L)
Корпус	ПВХ, оранжевый
Кабель	ПВХ, оранжевый
Сечение провода	3 x 0.34 мм^2 4 x 0.25 мм^2 5 x 0.34 мм^2
Момент затяжки	0.3 Н x м (M8) 0.7 Н x м (M12)

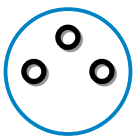

Тип							Заказной №	
DOL	– 08	03	–	G	02M	N	6033664	2 м
DOL	– 08	03	–	G	05M	N	6033665	5 м
DOL	– 08	03	–	G	10M	N	6033666	10 м

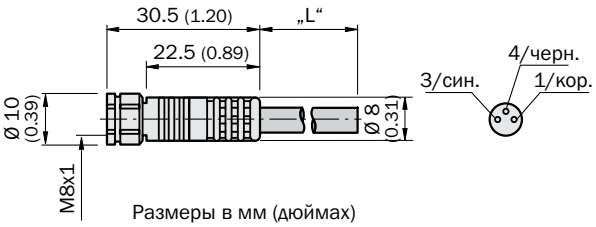

Размеры в мм (дюймах)

DOL	– 08	03	–	W	02M	N	6033667	2 м
DOL	– 08	03	–	W	05M	N	6033668	5 м
DOL	– 08	03	–	W	10M	N	6033669	10 м

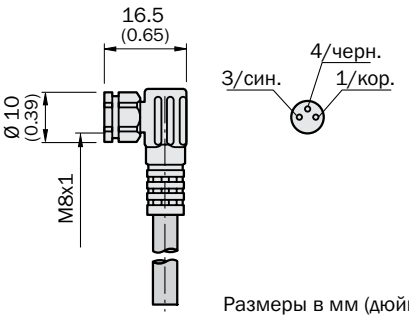

Размеры в мм (дюймах)

Круглые разъемы (стр. 4 ... 43)							Распределительные системы (стр. 44 ... 59)		
Разъемы под сборку	Кабели с 1 разъемом			Кабели с 2 разъемами			Распределительные коробки	Распределительные коробки „Пищевое исполнение“	T-разветвители/ Y-разветвители
	ПВХ	PUR	Пищевое исполнение	ПВХ	PUR	Пищевое исполнение			

Тип							Заказной №	
DOL	–	08	04	–	G	02M	N	6033670	2 м
DOL	–	08	04	–	G	05M	N	6033671	5 м
DOL	–	08	04	–	G	10M	N	6033672	10 м

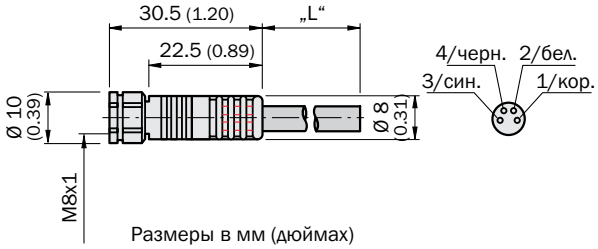

Размеры в мм (дюймах)

DOL	–	08	04	–	W	02M	N	6033673	2 м
DOL	–	08	04	–	W	05M	N	6033674	5 м
DOL	–	08	04	–	W	10M	N	6033675	10 м

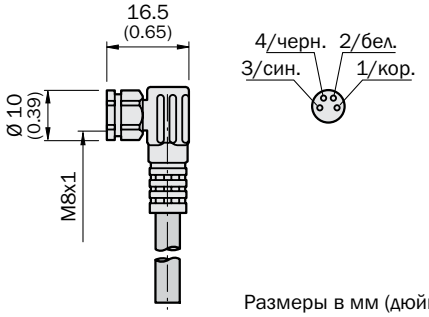

Размеры в мм (дюймах)

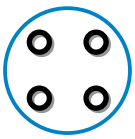

Тип							Заказной №	
DOL	–	12	04	–	G	02M	N	6028128	2 м
DOL	–	12	04	–	G	05M	N	6028130	5 м
DOL	–	12	04	–	G	10M	N	6028132	10 м
DOL	–	12	04	–	G	25M	N	6028134	25 м

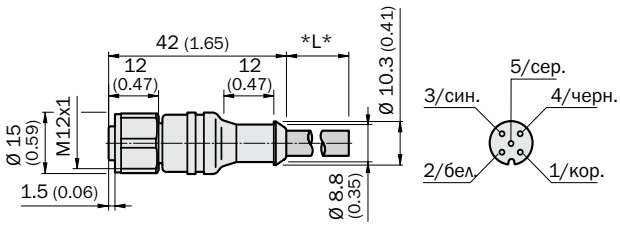

Размеры в мм (дюймах)

DOL	–	12	04	–	W	02M	N	6028129	2 м
DOL	–	12	04	–	W	05M	N	6028131	5 м
DOL	–	12	04	–	W	10M	N	6028133	10 м
DOL	–	12	04	–	W	25M	N	6028135	25 м

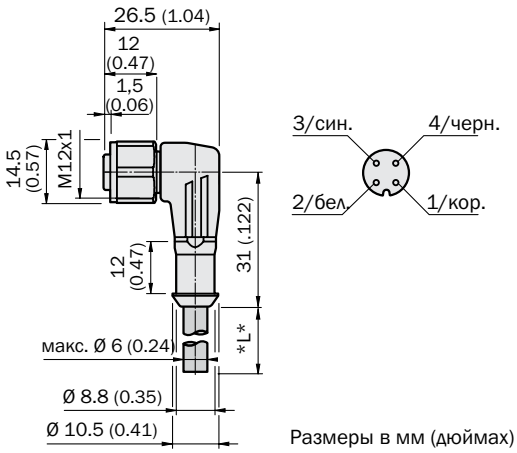

Размеры в мм (дюймах)

Разъемы для промышленных сетей (стр. 60... 75)			Прямоугольные разъемы (стр. 76 ... 81)	Специальные разъемы (стр. 82 ... 109)					
DeviceNet/CANopen	Ethernet	PROFIBUS		DME3000	DME4000/ DME5000	Энкодеры	Inspector	C2000/ M2000	C4000/ M4000